CERRADURA DE PROXIMIDAD OTS

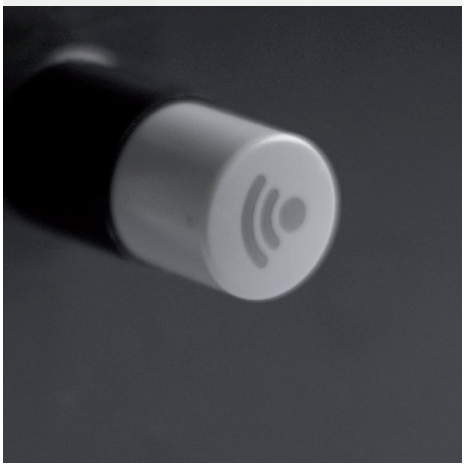

REF. OTS BÁSICA

Bien como cerradura independiente o integrada dentro de un sistema de control de accesos, la cerradura Transponder OTS es una elección segura. Para cerrar y abrir la taquilla, el usuario sólo debe pulsar el pomo con un formato de proximidad: tarjeta, muñequera o llave Wellness®. Ésto la convierte en una cerradura muy fácil de utilizar.

Su sistema de alimentación es totalmente autónomo: la cerradura funciona de forma independiente con 4 pilas estándares 1,5V AA y sin necesidad de cableado. A pesar de ello, posee una alta autonomía de aproximadamente 30.000 ciclos.

Es ideal para reposiciones de cerraduras de moneda ya que tiene los mismos orificios de anclaje. Disponible en dos versiones: el modelo estándar Transponder OTS con todas las funciones integradas y Transponder OTS Básica especialmente indicado para las instalaciones donde todas sus funciones no sean necesarias.

Ambos modelos son altamente resistentes a la humedad, lo que hace que su uso sea óptimo tanto en ambientes secos como en húmedos. Ofrece diferentes modos de programación, lo que posibilita que una taquilla pueda ser fácilmente convertida en fija o de alquiler: pertenecer a un usuario exclusivamente, ser de libre uso o programada para un grupo de usuarios.

Compatible con Wellness System®.

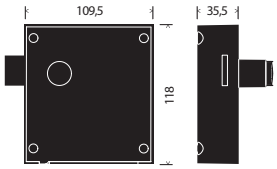

MODELO	OTS BÁSICA
FUNCIONES	Programable sólo en modo libre
ESPECIFICACIONES TÉCNICAS	
ALIMENTACIÓN	4 pilas 1,5 V AA
AUTONOMÍA	30.000 ciclos
DETECCIÓN DE BATERÍA BAJA	✓
INTERFACE DE COMUNICACIÓN	-
TECNOLOGÍA	Mifare 1k, 4k
RANGO TEMPERATURA	-20º a + 70º
PROTECCIÓN CONTRA CUERPOS SÓLIDOS Y LÍQUIDOS	IP55
PROTECCIÓN CONTRA IMPACTO EXTERNO	IK7
PROTECCIÓN CONTRA IMPACTO INTERNO	IK9
DISPLAY	sin LED
DIMENSIONES	109,5 x 35,5 x 118 mm
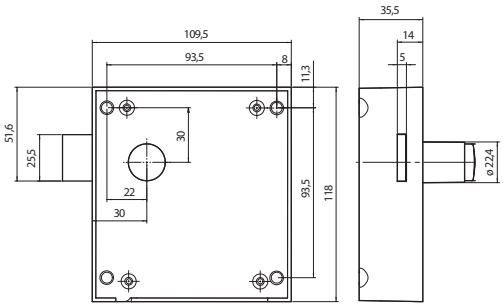
En el caso de uso en taquillas metálicas pongase en contacto con Ojmar.